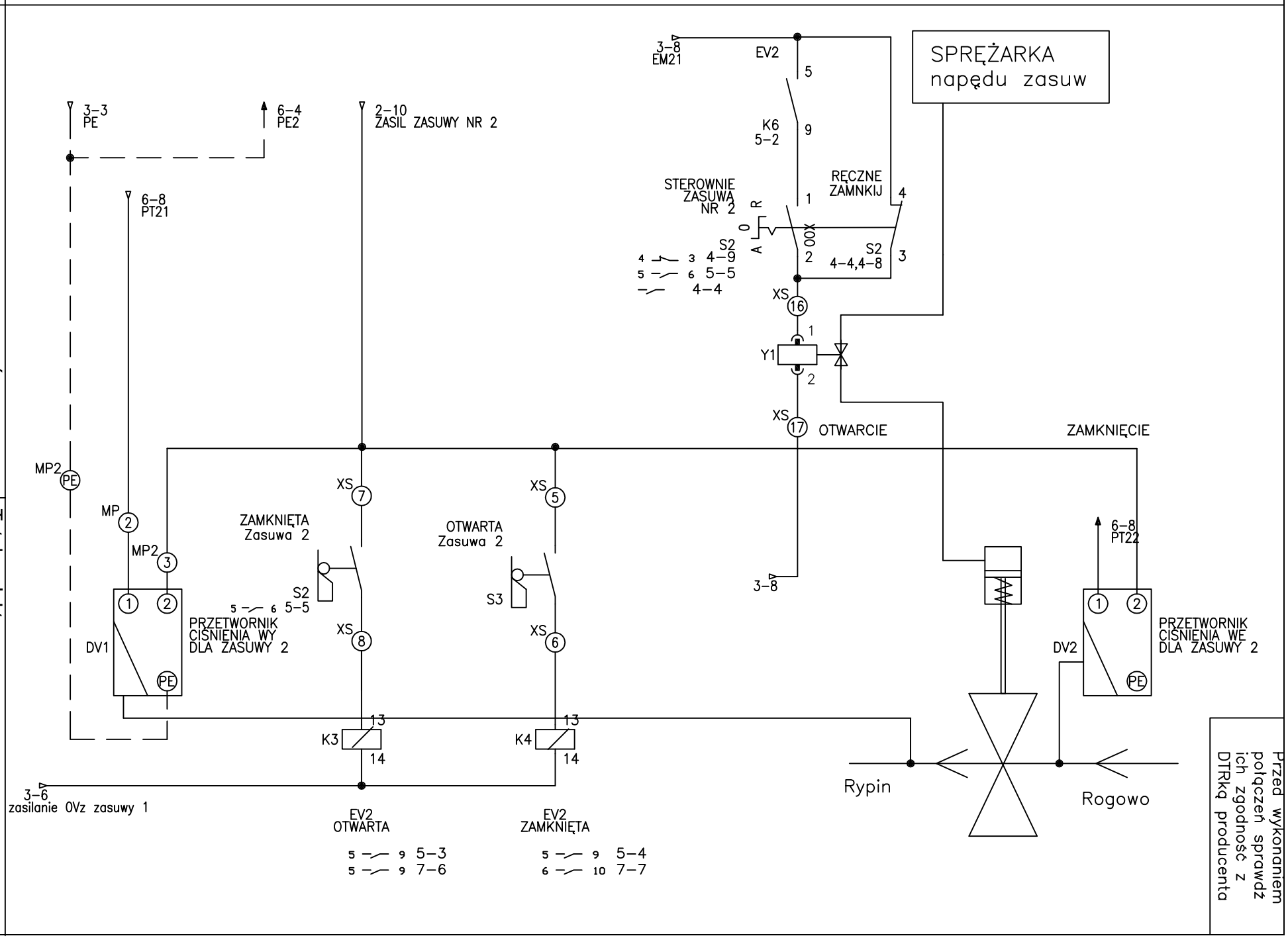

Przed wykonaniem połączeń sprawdź ich zgodność z DTRką producenta

Przedsiębiorstwo Gospodarki Wodno-Ściekowej "BIOBOX" s.c. Wiesław Mikołajczuk, Toruń

Projektował: Stanisław Wiśniewski

Opracował: Rafał Mikołajczuk

Tytuł projektu: Komora zasuw

Tytuł rysunku: Zasuwa nr 2

Rys nr 4